Опора напольная DOFH

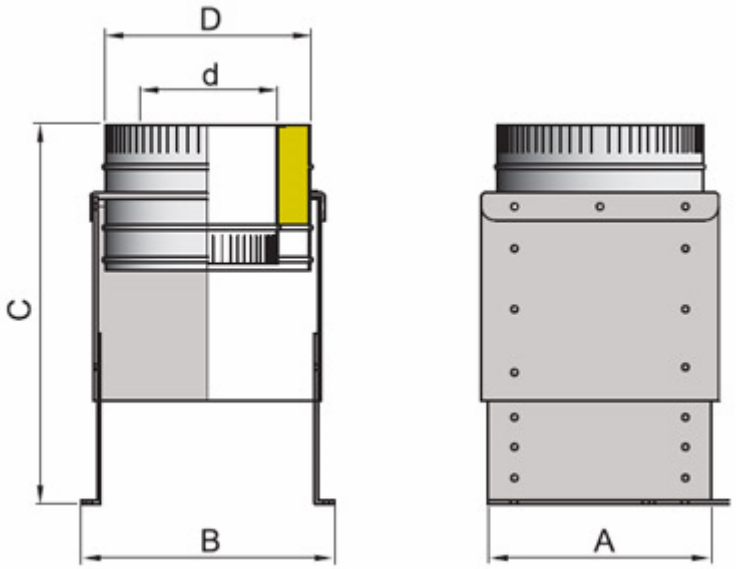

d	100	115	120	130	150	200	250	300
D	200	215	220	230	250	300	350	400
A	300	300	300	300	300	340	390	440
B	276	286	296	306	326	366	416	466
C min	391.5	391.5	391.5	391.5	391.5	391.5	391.5	391.5
C max	508.5	508.5	508.5	508.5	508.5	508.5	508.5	508.5